Servomotore per serrande, 4 Nm

S4

Descrizione

Servomotore per serrande serie S4 per la regolazione dell'aria in impianti di ventilazione e di condizionamento.

- Per serrande fino a circa 1 m^2
- Alimentazione 24 Vac/dc e 230 Vac
- Funzione: aperto/chiuso o 3 punti e proporzionale
- Caratteristiche: adattatore universale per un montaggio facile, dimensione albero Ø 10...16 mm / 10...12 mm quadro, minima lunghezza albero 50 mm, staffa antirotazione, controllo manuale tramite pulsante, direzione rotazione selezionabile, angolo di rotazione regolabile con battute d'arresto meccaniche, azionamento manuale tramite pulsante di sblocco (disinserito fino a quando il pulsante resta premuto), l'attuatore è protetto da sovraccarico, non necessita di finecorsa e si ferma automaticamente al raggiungimento del fermo meccanico.

Specifiche tecniche

Modello		S4A	S4B	S4AM	S4BM
Dimensione serranda	m^2	1			
Coppia nominale	Nm	4			
Alimentazione	V	24 AC/DC	100...240 AC	24 AC/DC	100...240 AC
Frequenza	Hz	50/60			
Potenza assorbita					
- in funzionamento	W	2,2	3,2	2,2	3,2
- a riposo	W	0,5	0,7	0,5	0,7
- per dimensionamento del cavo	VA	4,4	6,4	4,4	6,4
Tempo di corsa	s	40...50			
Rumorosità	max. db (A)	45			
Segnale di controllo		2-3 punti	2-3 punti	0(2)...10 V DC 0(4)...20 mA	0(2)...10 V DC 0(4)...20 mA
Portata interruttori ausiliari		3 (1,5) A, 250 V AC			
Vita	cicli	60.000			
Angolo di rotazione					
- in funzionamento		0-90°			
- limitazione		5-85° (passi di 5°)			
Classe di protezione		II			
Grado di protezione		IP54			
Campo di lavoro °C		-20...+70° C			
Campo di lavoro RH		5...95% RH, senza condensa			
Temperatura di stoccaggio		-40...+70° C			
Manutenzione		libera			
Peso	g	900	1000	1000	900
Standards		Conformità CE, RoHs			
Opzionale		suffisso S per modelli con 2 interruttori ausiliari SPDT regolabili			

Eatec srl - Loc. Förche 20 - I-39040 Naz/Sciaves (BZ) - Tel. +39 0472 055617 - Fax +39 0472 089807 - info@eatec.it - www.eatec.it

Collegamenti elettrici modelli a 2 / 3 punti

Schema elettrico

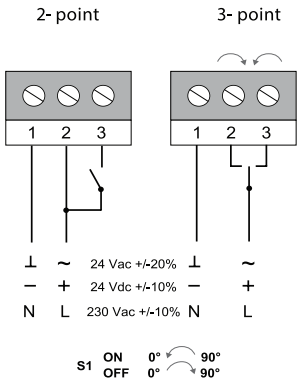

Interruttori ausiliari

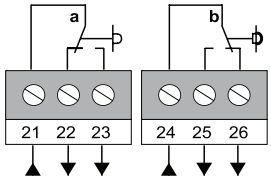

3 (1,5) A 230 V

attuatore in posizione 0º

Collegamento in parallelo

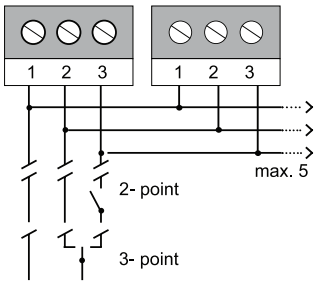

max. 5 attuatori

Impostazioni

Cambio del senso di rotazione

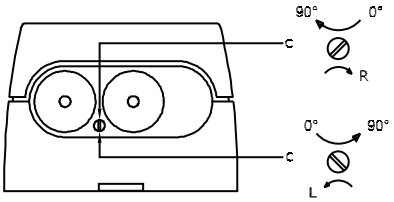

Regolazione dei microinterruttori ausiliari

Regolazione di fabbrica:
interruttore a 10º - interruttore b 80º
La posizione può essere cambiata tramite rotazione manuale.

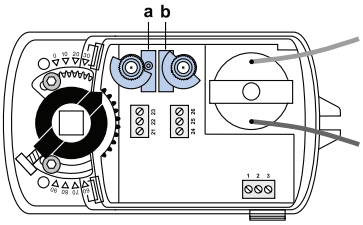

Limitazione angolo di rotazione

L'angolo di rotazione a 90º può essere ridotto fino a 30º da ogni fine corsa tramite le viti 1 e 2.

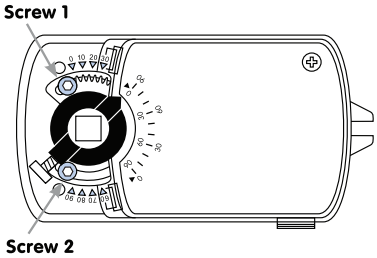

Collegamenti elettrici modelli proporzionali

Schema elettrico

24 V

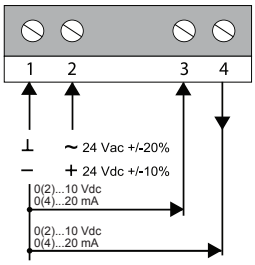

0(2)...10 V ≥200KΩ
0(4)...20 mA =500Ω

230 V

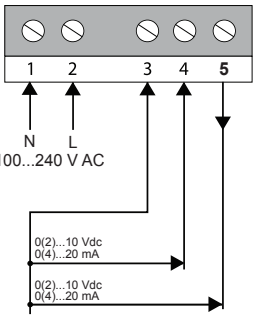

Impostazioni DIP

DIP 1
Segnale di feedback

OFF: 0(2)...10 V
ON: 0(4)...20 mA

DIP 2
Tipo di segnale di ingresso

OFF: 0...10 V o 0...20 mA
ON: 2...10 V o 4...20 mA

DIP 3
Segnale di ingresso

OFF: 0(2)...10 V
ON: 0(4)...20 mA

DIP 4
Libero

Dimensioni (mm)

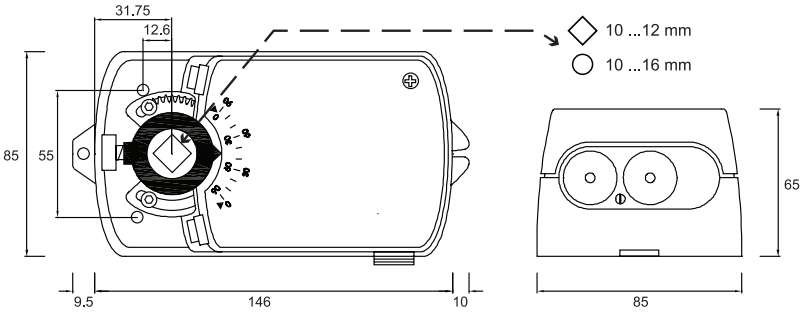

I contenuti sono soggetti a revisioni o modifiche senza obbligo di preavviso